SCHEMA FORATURA A-A
DRILLING SCHEME A-A

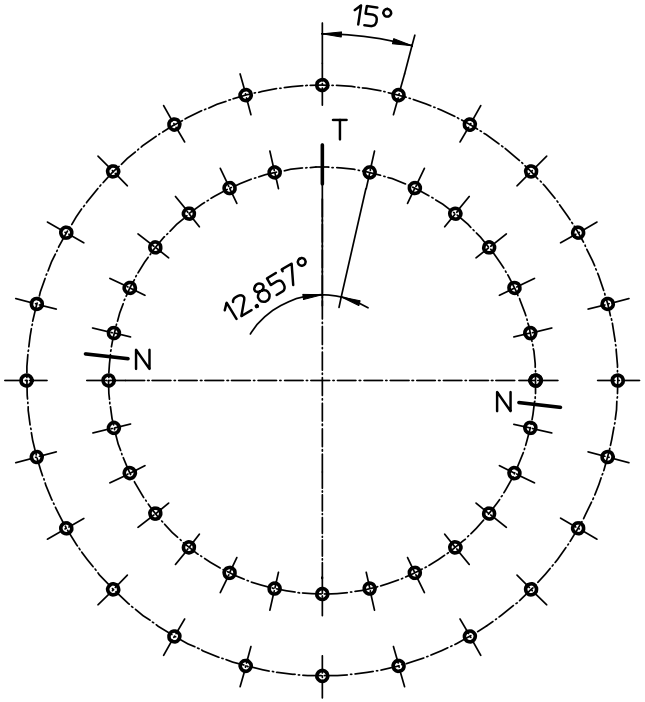

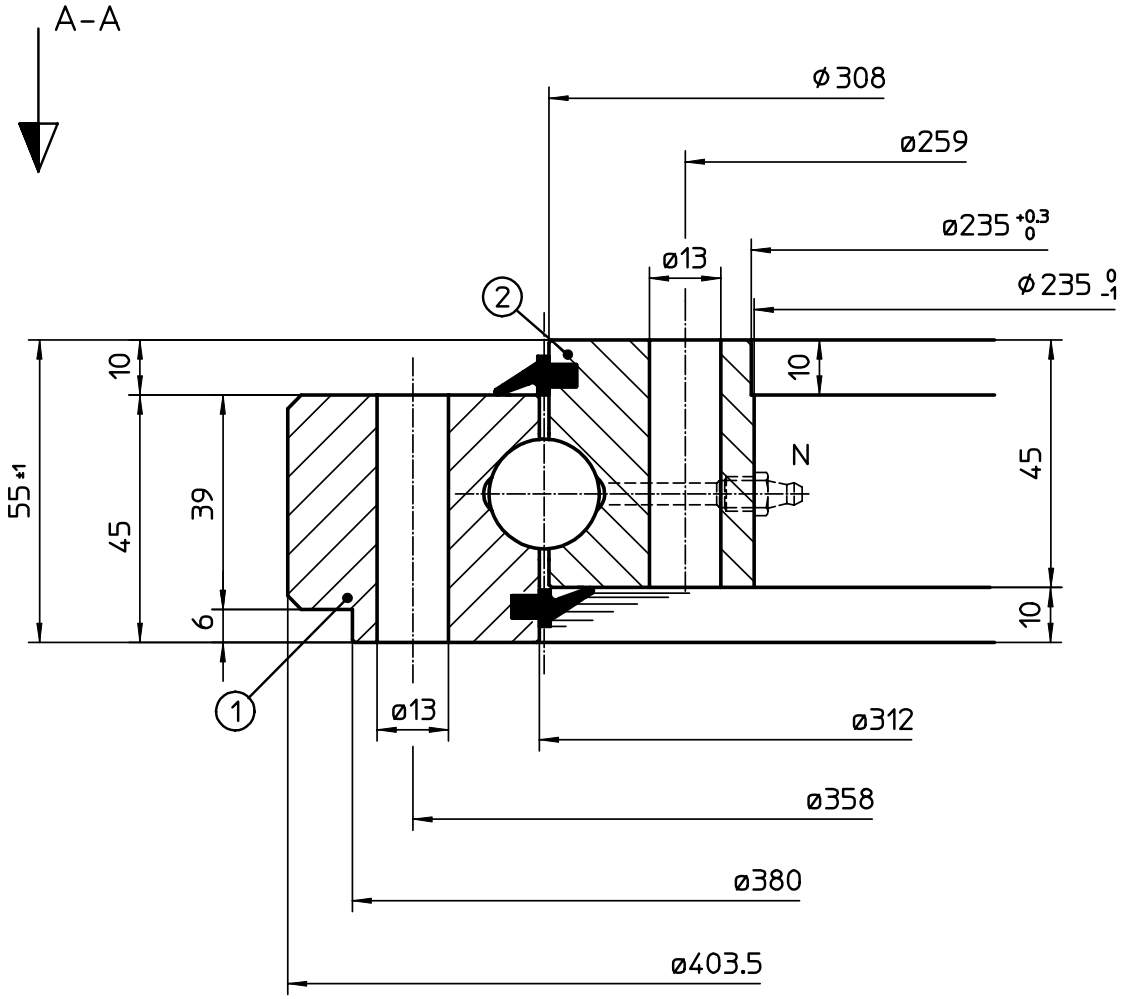

- DENTATURA - GEAR -			
Modulo - Module		m	
Numero denti - Nr of teeth		z	
Angolo pressione - Pressure angle		α	
Correzione - Addendum modification		xm	
Diametro Primitivo - Pitch diameter		Dp	
Troncatura - Truncation		Km	
Misura cordale Measurement on teeth		n° Denti Teeth	
		Ø Cilindri Cylinder	
Forza periferica sul dente Tangential tooth load	Normale - normal	kN	
	Massimo - Maximum	kN	

Fori fissaggio Interno-inner	2	28-1	Equidistanti
Mouting holes Esterno-outer	1	24	Equally spaced

N/N1 Fori ingrassaggio - Grease holes
N°2 1/8 a 180°

T/T1 :Posizione tappo e/o raccordo di tempra
:Position of load plug and/or hardness gap

Materiale - Material	Stato del materiale Material treatment	
UNI EN 10083-1/2 09.98		
C45	Normalizzato Normalized	2
C45	Normalizzato Normalized	1

PISTE RETTIFICATE

Quote senza tolleranza Dimension without tollerance UNI EN 22768-1/2 11.96

Misure in Dimension in	Peso - Weight	Sostituisce Replaces	
mm		V18S003	Rev. 1
Data - Date	Disegnato - Drawn	Visto - Approved	Scala - Scale
25/09/01	CRISTIAN P.		1:1

Codice-Code
VS040A00

LA LEONESSA
Carpenedolo
(Brescia) ITALY
Tel. 0309965435
Fax 0309965629
WWW.LaLeonessa.it

CUSCINETTO SLEW RING
CB-S-0400-B-1-00